# Дренажные насосы UNILIFT AP 12, AP 35, AP 50

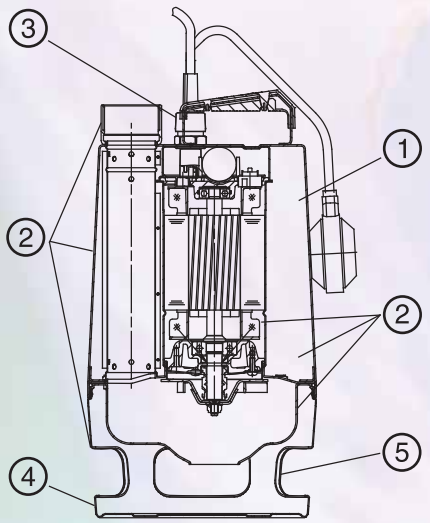


## ОБЛАСТЬ ПРИМЕНЕНИЯ:

- Перекачивание чистой и загрязненной воды без волокнистых включений с твердыми частицами до 12, 35, 50 мм (в зависимости от типоразмера)
- Стационарные и переносные
- Отведение воды из затапливаемых помещений
- Откачивание воды из рек и прудов, обеспечение циркуляции и аэрации прудов
- Строительство, различные промыслы и общепромышленное применение
- Небольшие очистные сооружения
- Дренаж, откачка ливневых стоков

## ПРЕИМУЩЕСТВА:

1. Продолжительный режим работы при расположении электродвигателя выше уровня перекачиваемой жидкости, так как электродвигатель постоянно омывается рабочей жидкостью
2. Высокая износостойкость из-за применения нержавеющей стали
3. Легко заменяемый кабель вследствие применения кабельного соединения с литыми контактами проводов
4. Легко снимаемое без резьбы основание с фильтрующими отверстиями
5. Высокая эксплуатационная надежность даже при перекачивании жидкостей, содержащих волокнистые включения и твердые частицы, из-за наличия свободного прохода до 50 мм
6. Удобство транспортировки благодаря небольшой массе насоса

- **Страна-изготовитель: Венгрия**

## Примеры монтажа

**Стационарная установка с одним насосом и устройством аварийной сигнализации LC A1**

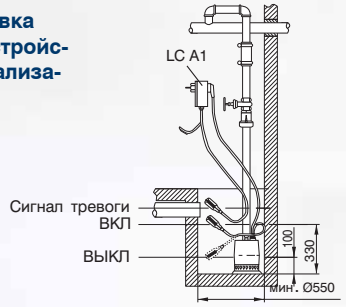


**Стационарная установка с двумя насосами и шкафом управления LC2 WS (1 x 230В)**

Внимание! Для работы двух насосов в одном колодце требуются шкаф управления и датчики уровня. Насосы должны быть без поплавковых выключателей

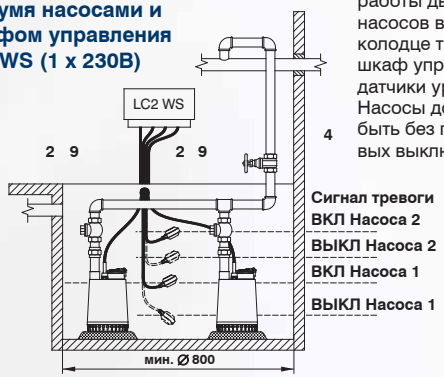


**Максимальный уровень включения/выключения**

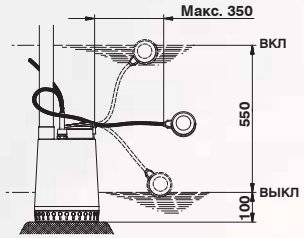


**Минимальный уровень включения/выключения**

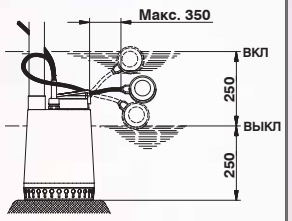


## Технические характеристики

| | |
|---|---|
| Подача: | до 32 м³/ч |
| Напор: | до 16 м |
| Свободный проход: | 12 мм (AP 12)<br>35 мм (AP 35)<br>50 мм (AP 50) |
| Температура перекачиваемой среды: | 0 – 55°C, |
| кратковременно (до 3 мин): | 0 – 70°C |
| Глубина погружения: | до 10 м |
| Варианты исполнения: | без поплавкового выключателя 1- и 3-фазные (кабель 10 м)<br>с поплавковым выключателем 1- и 3-фазные (кабель 10 м) |
| Класс защиты: | IP68 |
| Класс нагревостойкости изоляции: | F (155 °C) |
| Максимальное число включений: | 20 в час |

**UNILIFT AP 12**

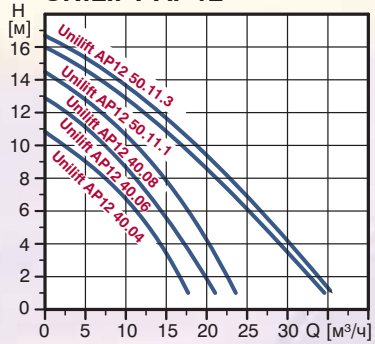


**UNILIFT AP 35**

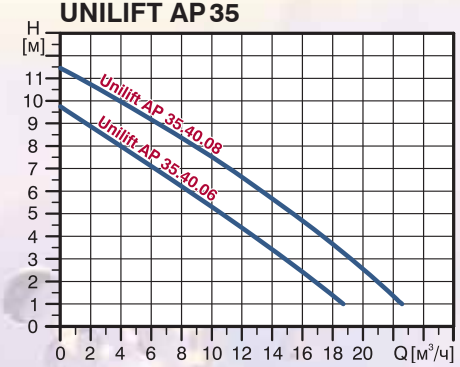


**UNILIFT AP 50**

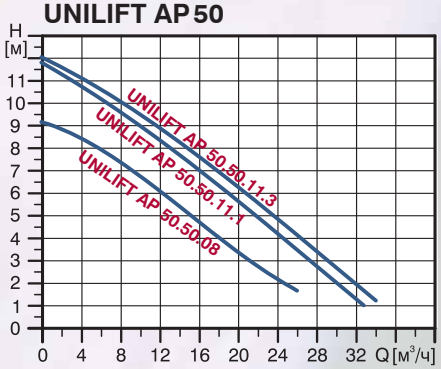


| Тип насоса | Мощность $P_1$/ $P_2$ [кВт] | Напряжение [50 Гц] | Номинальный ток IH [A] | Напорный патрубок | Размеры [мм] | | Длина кабеля [м] | Масса max [кг] |
|---|---|---|---|---|---|---|---|---|
| | | | | | A | B | | |
| UNILIFT AP 12.40.04 | 0,7/0,4 | 1 x 230 В / 3 x 400 В | 3,0/1,2 | Rp 1½” | 321 | 216 | 10 | 12,0 |
| UNILIFT AP 12.40.06 | 0,9/0,6 | 1 x 230 В / 3 x 400 В | 4,4/1,6 | Rp 1½” | 321 | 216 | 10 | 11,0 |
| UNILIFT AP 12.40.08 | 1,3/0,8 | 1 x 230 В / 3 x 400 В | 5,9/2,1 | Rp 1½” | 346 | 216 | 10 | 14,3 |
| UNILIFT AP 12.50.11.1 | 1,7/1,1 | 1 x 230 В | 8,5 | Rp 2” | 357 | 241 | 10 | 15,1 |
| UNILIFT AP 12.50.11.3 | 1,9/1,1 | 3 x 400 В | 3,2 | Rp 2” | 357 | 241 | 10 | 17,9 |
| UNILIFT AP 35.40.06 | 0,9/0,6 | 1 x 230 В / 3 x 400 В | 4,0/1,6 | Rp 1½” | 376 | 216 | 10 | 13,4 |
| UNILIFT AP 35.40.08 | 1,2/0,7 | 1 x 230 В / 3 x 400 В | 5,5/2,0 | Rp 1½” | 410 | 216 | 10 | 14,4 |
| UNILIFT AP 50.50.08 | 1,3/0,8 | 1 x 230 В / 3 x 400 В | 5,9/2,0 | Rp 2” | 436 | 241 | 10 | 16,5 |
| UNILIFT AP 50.50.11.1 | 1,6/1,1 | 1 x 230 В | 8,0 | Rp 2” | 436 | 241 | 10 | 15,1 |
| UNILIFT AP 50.50.11.3 | 1,9/1,2 | 3 x 400 В | 3,0 | Rp 2” | 436 | 241 | 10 | 17,9 |