Канализационные насосные установки MULTILIFT

Продукт	Название продукта	Области применения
	MSS/ M/ MOG	Частные дома на одну семью. Здания, где не требуется резервный насос
	MD/ MDG	Дома на две и более семьи, небольшие коммерческие здания, офисы, школы, рестораны, мини-гостиницы и др.
	MLD	Коммерческие здания, общественные учреждения, офисы, школы, гостиницы, больницы, рестораны и др.
	MD1/ MDV	Многоквартирные дома, крупные общественные здания (больницы, школы и др.), крупные коммерческие здания (торговые центры и др.) и промышленные здания

Бесступенчатая система соединения с входным трубопроводом

- Простота монтажа и возможность поворота входной трубы на 360°
- Уплотнение между трубой и подводящей системой с помощью специальной прокладки

GRUNDFOS MULTILIFT – это малошумная комплектная насосная установка для сбора и перекачивания сточных вод (в т.ч. с фекалиями), образующихся ниже уровня канализационной системы или при удаленном расположении от канализационного коллектора. В комплект поставки входит шкаф управления, бак и все необходимые принадлежности для монтажа.

ПРЕИМУЩЕСТВА:

- Высокая производительность и мощные энергоэффективные насосы
- Герметичность. Непроницаемость для запахов и отсутствие протечек
- Автоматические системы управления
- Установки с одним или двумя насосами
- Незасоряющаяся проточная часть насоса
- Быстрое, чистое обслуживание и высокая надежность

Новый улучшенный датчик уровня

- В исполнении MOG, MDG применены насосы с профессиональным режущим механизмом, который измельчает все стоки и позволяет откачивать их по тонким трубам до 40 мм в диаметре
- Бесконтактное и непрерывное измерение уровня с помощью датчика давления
- Отсутствие подвижных компонентов, таких как поплавки, которые при засоре бумагой или тканью могут не срабатывать
- Непрерывный контроль датчика с помощью «умного» шкафа управления
- Простое сервисное обслуживание трубки датчика уровня
- Работа детектора не чувствительна к загрязнениям
- Хорошо зарекомендовал себя при работе со сточными водами

Уникальная конструкция дна резервуара

- Наклонная конструкция дна, позволяет избежать образования застойных зон и значительно сокращается частота очистки резервуара
- Снижение риска засорения резервуара
- Минимальное количество жидкости, остающейся в резервуаре после отключения насоса

Страна-изготовитель: Германия

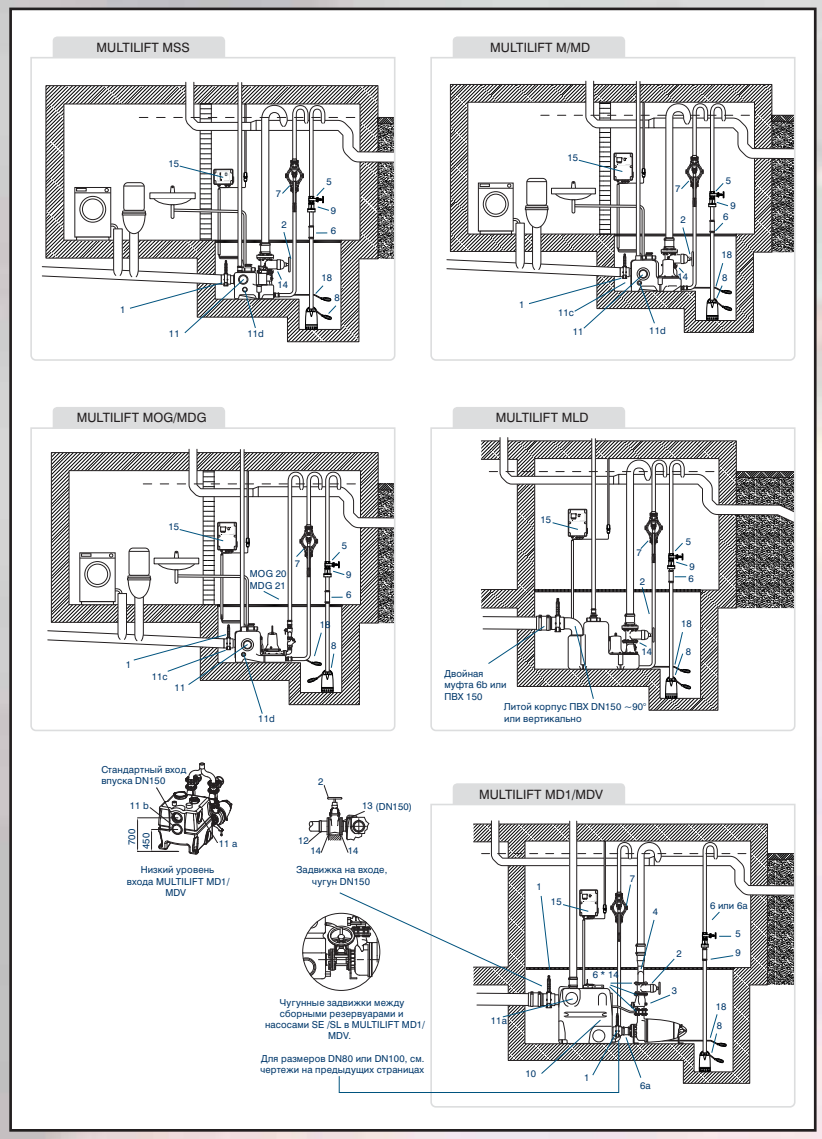

Тип установки	Максимальная производительность установки****			Макс. полезный объем резервуара [л]	Макс. объем водоотведения** [л/ч] = макс. приток	
	DN 40 [л/с]	DN 80 [л/с]	DN 100 [л/с]		1 насос***	с 2 работающими насосами
MULTILIFT MSS	–	3,5–8	5,6–8	28	1.680	–
MULTILIFT M	–	3,5–16	5,6–16	62	3.720	–
MULTILIFT MOG	0,5–4,5	–	–	50	3.000	–
MULTILIFT MD	–	3,5–16	5,6–16	86	5.160	10.320
MULTILIFT MLD	–	3,5–16	5,6–16	190	11.400	22.800
MULTILIFT MDG	0,5–4,5	–	–	50	3.000	6.000
MULTILIFT MD1/MDV	–	3,5–18	5,6–28	240–720	14.400	28.800

1	Шиберная задвижка
2,5	Клиновая задвижка
3	Обратный шаровый клапан
4	Коллектор, сталь, эпоксидное покрытие, с гибкой муфтой и хомутами
6	Гибкое соединение с хомутами для дополнительных соединений и входов
6a	Задвижка, либо откидной клапан, в зависимости от положения на схеме
7	Ручной мембранный насос
8	Дренажный насос, например GRUNDFOS UNILIFT CC или KP – см. каталог или WebCAPS
9	Обратный клапан для ручного мембранного насоса
10	Дополнительный ПЭ-резервуар, вкл. соединения, крышки, уплотнения и анкерные болты
11a	Уплотнение для дополнительного стандартного входа
11b	Дополнительное манжетное уплотнение для нижнего входного соединения с резервуаром, насадка для сверления, центральное сверло и оправка
11c	Поворотный диск входного патрубка с муфтой
11d	Муфта для дополнительного входа
12	Фланцевая муфта, чугун, для ПВХ трубы, с манжетным уплотнением
13	Патрубок с фланцем, чугун, с гибким соединением и хомутами
14	Монтажный комплект (оцинкованные болты, гайки, прокладка)
15	Аккумуляторная батарея с со штекером для LC221
15a*	Кабель штекера батареи для LC 220, для использования с обычной батареей
16*	Проблесковый маячок
17*	Звуковой сигнал
18	Поплавковый выключатель SAS
19*	Внешний сетевой переключатель для силового кабеля
20, 21	Трубная обвязка

* На схеме не указаны.
** Условия: неравномерный приток, значения не зависят от рабочей точки и действительно только для нивысшего уровня пуска.
*** Рекомендуемые значения для подбора установок с двумя насосами для обеспечения 100% резервирования.
**** В зависимости от рабочей точки при работе одного насоса.

Канализационные насосные установки MULTILIFT

MULTILIFT MSS

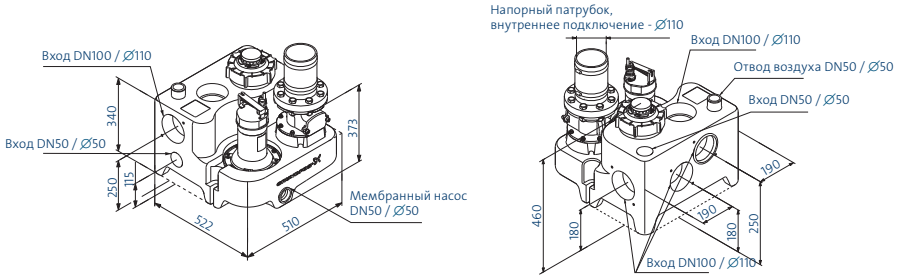

MULTILIFT MD

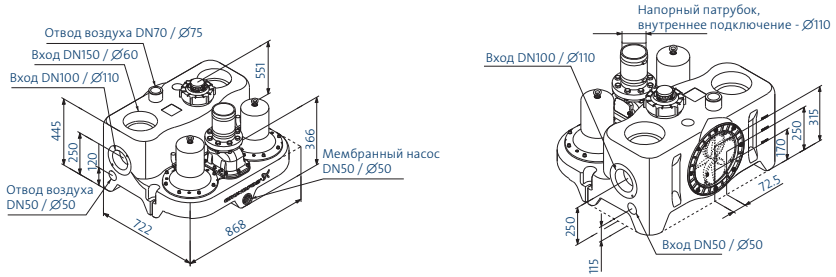

MULTILIFT M

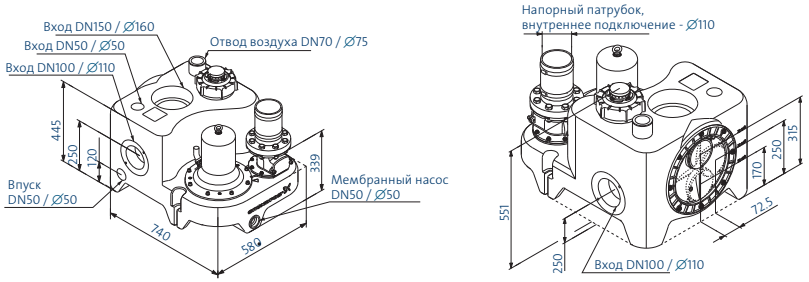

MULTILIFT MLD

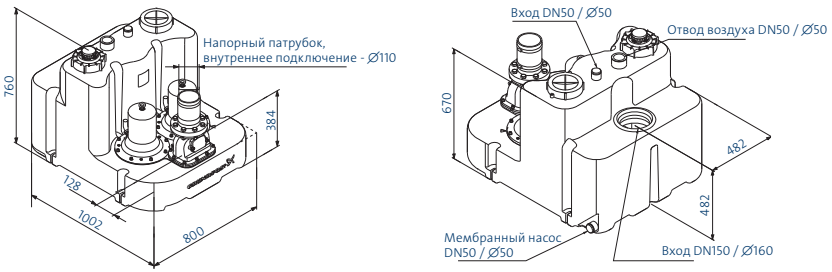

MULTILIFT MOG

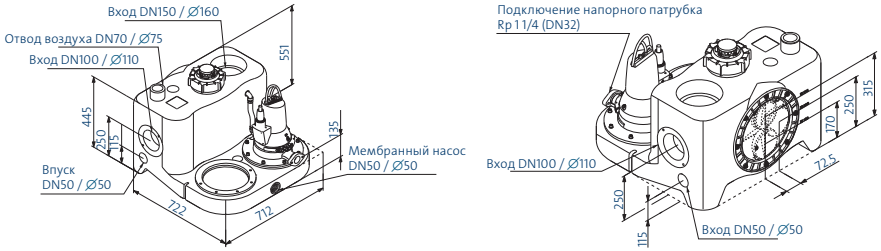

MULTILIFT MDG

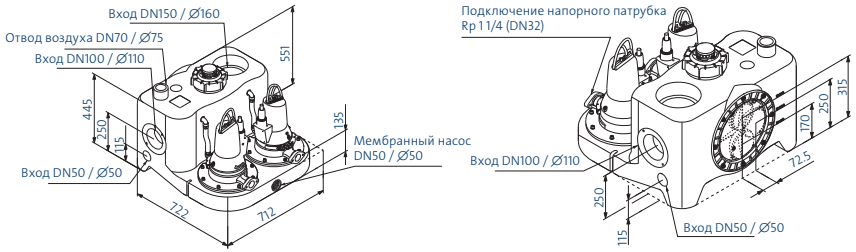

С насосами SE

MULTILIFT MD1/MDV – насосные установки с двумя насосами и одним резервуаром

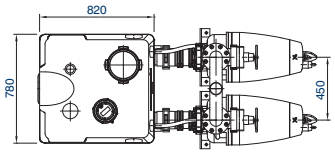

Варианты монтажа:

1. Чугунная задвижка
2. Задвижка из ПВХ (принадлежность)

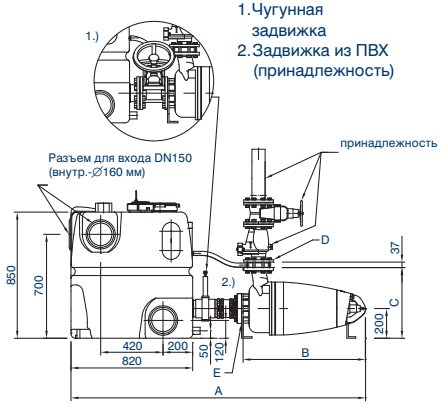

MULTILIFT MD1 – насосные установки с двумя насосами и двумя резервуарами

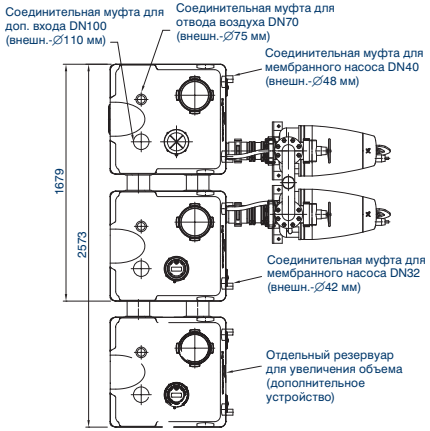

Размеры MD1/MDV

MULTILIFT	P1 [кВт]	Размеры [мм]					
		A[1]	A[2]	B	C	D	E
MDV65.80.22./30.2	2,8 - 3,8	1800	1890	726	447	DN80	DN80
MDV65.80.40.2	4,8	1870	1950	791	476		
MDV.80.80.60.-75.2	8,9	1895	1975	816	476		DN100
MD1.80.80.15-22.4	2,1 - 2,9	1910	1980	723	472		
MD1.80.80.30.-55.4	3,7 - 6,5	2005	2080	820	519		
MD1.80.80.75.4	9	2060	2135	876	528		
MD1.80.100.15-22.4	2,1 - 2,9	1910	1980	723	472	DN100	
MD1.80.100.30.-55.4	3,7 - 6,5	2060	2135	820	519		
MD1.80.100.75.4	9	2060	2135	876	528		

[1] – чугунная задвижка; [2] – задвижка из ПВХ

С насосами SL

MULTILIFT MD1/MDV – насосные установки с двумя насосами и одним резервуаром

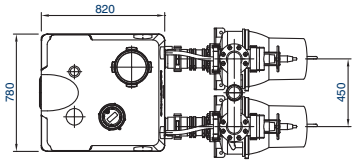

Варианты:

1. Чугунная задвижка
2. Задвижка из ПВХ (принадлежность)

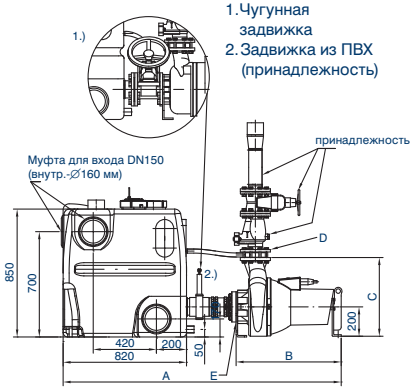

MULTILIFT MD1 – насосные установки с двумя насосами и двумя резервуарами

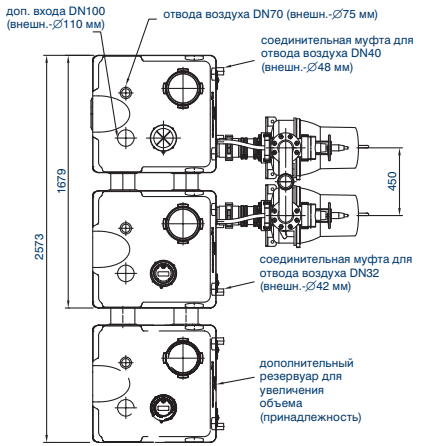

Размеры MD1/MDV

MULTILIFT	P1 [кВт]	Размеры [мм]					
		A[1]	A[2]	B	C	D	E
MDV65.80.22./30.2	2,8 - 3,8	1605	1685	535	447	DN80	DN80
MDV65.80.40.2	4,8	1690	1770	620	476		
MDV.80.80.60.-75.2	7,1 - 8,9	1695	1775	625	476		DN100
MD1.80.80.15-22.4	2,1 - 2,9	1625	1705	555	472		
MD1.80.80.30.-55.4	3,7 - 6,5	1655	1735	585	519		
MD1.80.80.75.4	9	2060	1850	705	528		
MD1.80.100.15-22.4	2,1 - 2,9	1775	1705	555	472	DN100	
MD1.80.100.30.-55.4	3,7 - 6,5	1655	1735	585	519		
MD1.80.100.75.4	9	1775	1850	705	528		

[1] – чугунная задвижка; [2] – задвижка из ПВХ