Дренажные насосы UNILIFT AP 35B, 50B

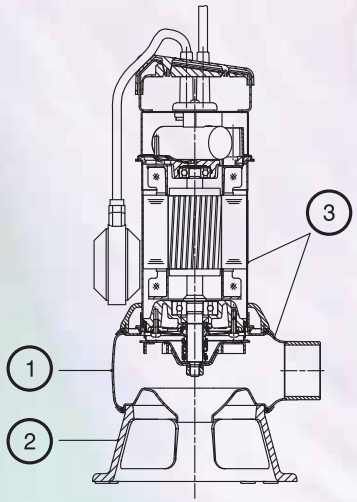

ОБЛАСТЬ ПРИМЕНЕНИЯ:

- Для отвода бытовых и промышленных сточных вод. Способен откачивать воду, содержащую в себе ограниченное количество твердых включений размером до 35 мм (UNILIFT AP 35B) или до 50 мм (UNILIFT AP 50B)
- Допускается монтаж насоса как в горизонтальном, так и в вертикальном положении
- Насос может быть как с автоматическим, так и с ручным управлением, а также устанавливаться стационарно или быть переносным
- Насос применим для:
  - дренажных систем;
  - опорожнения котлованов, шахт, резервуаров;
  - откачки из рек, прудов;
  - откачки бытовых стоков без фекалий.
- Насосы могут комплектоваться поплавковым выключателем
- Если насос с поплавком и должен работать в ручном режиме «вкл/выкл», то поплавок должен быть закреплен в вертикальном положении

ПРЕИМУЩЕСТВА:

1. Большой условный проход позволяет избежать засорения насоса крупными и волокнистыми включениями
2. Основание позволяет использовать насос как для переносного, так и для стационарного подключения
3. Коррозионная стойкость благодаря корпусу из нержавеющей стали

- Простота технического обслуживания
- Удобство транспортировки благодаря малому весу

- **Страна-изготовитель: Венгрия**

Примеры монтажа

Стационарная установка с одним насосом и устройством аварийной сигнализации LC A1

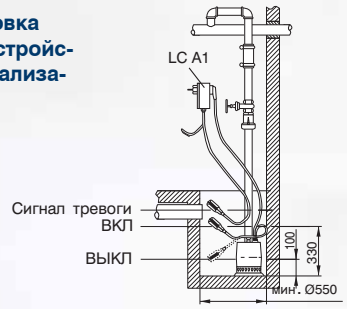

Стационарная установка с двумя насосами и шкафом управления LC2 WS (1 x 230В)

Внимание! Для работы двух насосов в одном колодце требуются шкаф управления и датчики уровня. Насосы должны быть без поплавковых выключателей

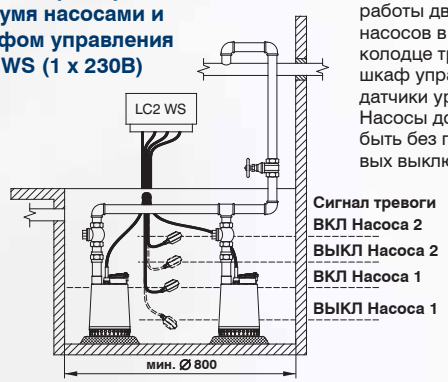

Максимальный уровень включения/выключения

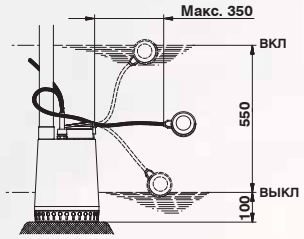

Минимальный уровень включения/выключения

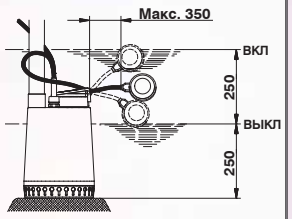

Технические характеристики

Подача:	до 32 м³/ч
Напор:	до 18 м
Свободный проход:	35 мм (AP 35B), 50 мм (AP 50B)
Температура перекачиваемой жидкости:	0 – 40°C
Глубина погружения:	до 7 м
Уровень pH:	от 4 до 10
Удельный вес перекачиваемой жидкости	не более 1100 кг/м³
Вязкость перекачиваемой жидкости:	не более 10 мм²/с
Класс защиты:	IP68
Класс нагревостойкости изоляции:	F (155°C)
Максимальное число включений:	20 в час

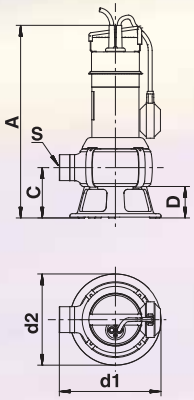

UNILIFT AP 35 B

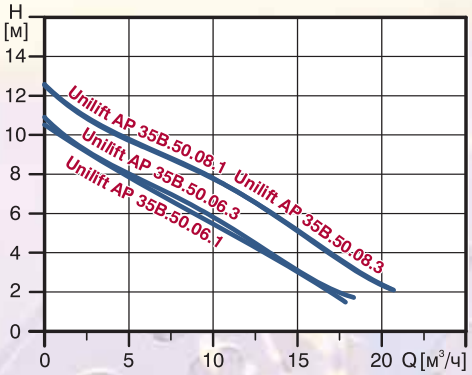

UNILIFT AP 50 B

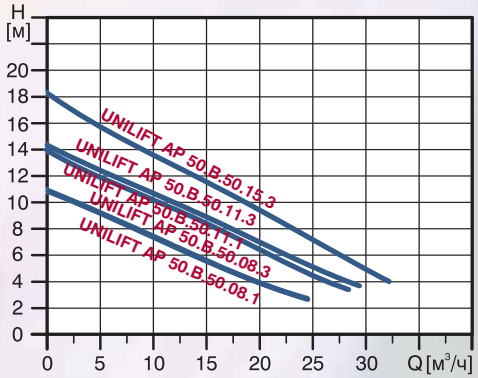

Модель	Размеры							Электрические данные				Производительность	
	A [мм]	C [мм]	D [мм]	S	d_1 [мм]	d_2 [мм]	Вес [кг]	P_1 [кВт]	P_2 [кВт]	I_n [A]	$I_{пуск}$ [A]	$Q_{макс}$ [м³/ч]	$H_{макс}$ [м]
UNILIFT AP35B.50.06.1V	443	116	73	R2	234	210	6,8	0,99	0,66	4,4	13,8	18	11
UNILIFT AP35B.50.06.3V	443	116	73	R2	234	210	7,4	0,95	0,63	1,55	8,0	18	11
UNILIFT AP35B.50.08.1V	468	116	73	R2	234	210	10,1	1,22	0,71	5,44	18,4	21	13
UNILIFT AP35B.50.08.3V	468	116	73	R2	234	210	8,5	1,23	0,78	1,98	10,6	21	13
UNILIFT AP50B.50.08.1V	468	116	73	R2	234	210	10,1	1,2	0,74	5,37	18,4	24	11
UNILIFT AP50B.50.08.3V	468	116	73	R2	234	210	8,4	1,21	0,8	1,95	10,6	24	11
UNILIFT AP50B.50.11.1V	468	116	73	R2	234	210	10,2	1,75	1,21	8,00	23,8	28	14
UNILIFT AP50B.50.11.3V	468	116	73	R2	234	210	9,7	1,75	1,31	2,81	16,0	29	14
UNILIFT AP50B.50.15.3V	468	116	73	R2	234	210	10,0	2,15	1,5	3,00	22,4	32	17